男子 団体戦

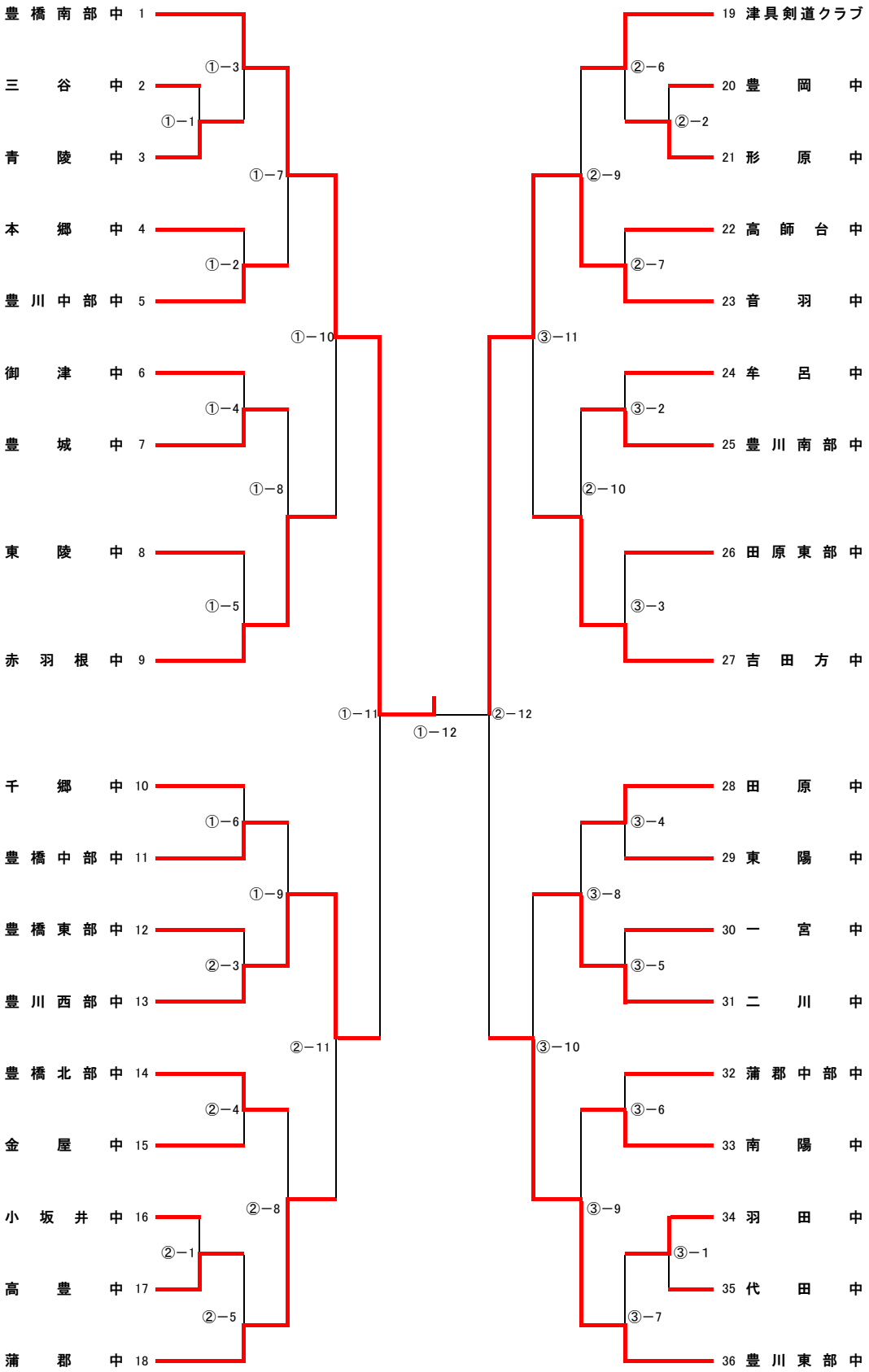
豊橋南部中 1
三谷中 2
青陵中 3
本郷中 4
豊川中部中 5
御津中 6
豊城中 7
東陵中 8
赤羽根中 9
千郷中 10
豊橋中部中 11
豊橋東部中 12
豊川西部中 13
豊橋北部中 14
金屋中 15
小坂井中 16
高豊中 17
蒲郡中 18
19 津具剣道クラブ
20 豊岡中
21 形原中
22 高師台中
23 音羽中
24 牟呂中
25 豊川南部中
26 田原東部中
27 吉田方中
28 田原中
29 東陽中
30 一宮中
31 二川中
32 蒲郡中部中
33 南陽中
34 羽田中
35 代田中
36 豊川東部中
①－1
①－2
①－3
①－4
①－5
①－6
①－7
①－8
①－9
①－10
①－11
①－12
②－1
②－2
②－3
②－4
②－5
②－6
②－7
②－8
②－9
②－10
②－11
②－12
③－1
③－2
③－3
③－4
③－5
③－6
③－7
③－8
③－9
③－10
③－11