女子 団体戦

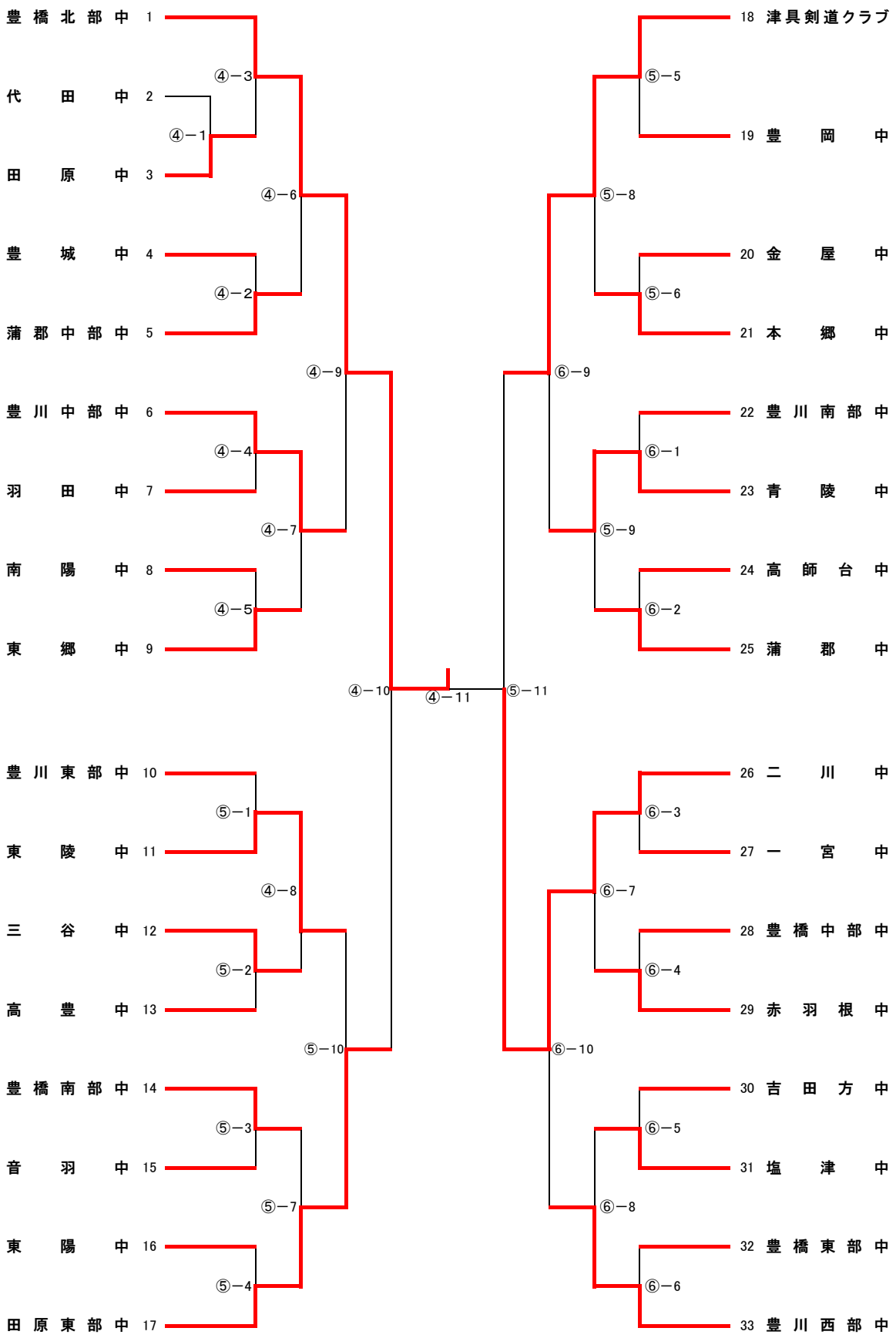
豊橋北部中 1
代田中 2
田原中 3
豊城中 4
蒲郡中部中 5
豊川中部中 6
羽田中 7
南陽中 8
東郷中 9
豊川東部中 10
東陵中 11
三谷中 12
高豊中 13
豊橋南部中 14
音羽中 15
東陽中 16
田原東部中 17
18 津具剣道クラブ
19 豊岡中
20 金屋中
21 本郷中
22 豊川南部中
23 青陵中
24 高師台中
25 蒲郡中
26 二川中
27 一宮中
28 豊橋中部中
29 赤羽根中
30 吉田方中
31 塩津中
32 豊橋東部中
33 豊川西部中
④－1
④－2
④－3
④－4
④－5
④－6
④－7
④－8
④－9
④－10
④－11
⑤－1
⑤－2
⑤－3
⑤－4
⑤－5
⑤－6
⑤－7
⑤－8
⑤－9
⑤－10
⑤－11
⑥－1
⑥－2
⑥－3
⑥－4
⑥－5
⑥－6
⑥－7
⑥－8
⑥－9
⑥－10