# 男子　個人戦

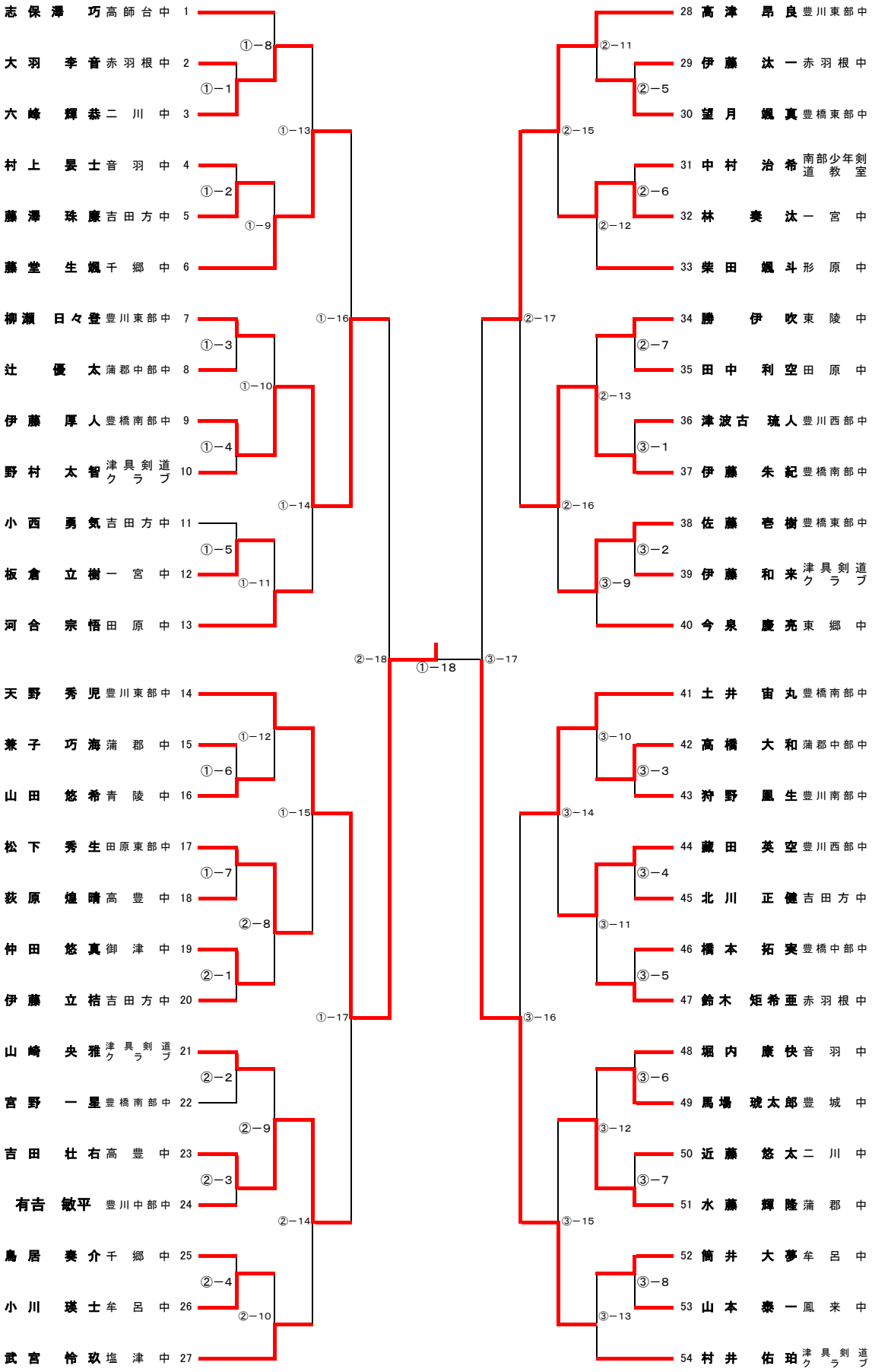
志保澤　巧 高師台中 1
大羽　幸音 赤羽根中 2
六峰　輝恭 二川中 3
村上　昇士 音羽中 4
藤澤　珠康 吉田方中 5
藤堂　生颯 千郷中 6
柳瀬　日々登 豊川東部中 7
辻　優太 蒲郡中部中 8
伊藤　厚人 豊橋南部中 9
野村　太智 津具剣道クラブ 10
小西　勇気 吉田方中 11
板倉　立樹 一宮中 12
河合　宗悟 田原中 13
天野　秀児 豊川東部中 14
兼子　巧海 蒲郡中 15
山田　悠希 青陵中 16
松下　秀生 田原東部中 17
荻原　煌晴 高豊中 18
仲田　悠真 御津中 19
伊藤　立桔 吉田方中 20
山崎　央雅 津具剣道クラブ 21
宮野　一星 豊橋南部中 22
吉田　壮右 高豊中 23
有吉　敏平 豊川中部中 24
鳥居　奏介 千郷中 25
小川　瑛士 牟呂中 26
武宮　怜玖 塩津中 27
28 高津　昂良 豊川東部中
29 伊藤　汰一 赤羽根中
30 望月　颯真 豊橋東部中
31 中村　治希 南部少年剣道教室
32 林　奏汰 一宮中
33 柴田　颯斗 形原中
34 勝伊　吹 東陵中
35 田中　利空 田原中
36 津波古　琉人 豊川西部中
37 伊藤　朱紀 豊橋南部中
38 佐藤　壱樹 豊橋東部中
39 伊藤　和来 津具剣道クラブ
40 今泉　慶亮 東郷中
41 土井　宙丸 豊橋南部中
42 高橋　大和 蒲郡中部中
43 狩野　凰生 豊川南部中
44 藏田　英空 豊川西部中
45 北川　正健 吉田方中
46 橋本　拓実 豊橋中部中
47 鈴木　矩希亜 赤羽根中
48 堀内　康快 音羽中
49 馬場　琥太郎 豊城中
50 近藤　悠太 二川中
51 水藤　輝隆 蒲郡中
52 筒井　大夢 牟呂中
53 山本　泰一 鳳来中
54 村井　佑珀 津具剣道クラブ
①−1
①−2
①−3
①−4
①−5
①−6
①−7
①−8
①−9
①−10
①−11
①−12
①−13
①−14
①−15
①−16
①−17
①−18
②−1
②−2
②−3
②−4
②−5
②−6
②−7
②−8
②−9
②−10
②−11
②−12
②−13
②−14
②−15
②−16
②−17
②−18
③−1
③−2
③−3
③−4
③−5
③−6
③−7
③−8
③−9
③−10
③−11
③−12
③−13
③−14
③−15
③−16
③−17