女子　個人戦

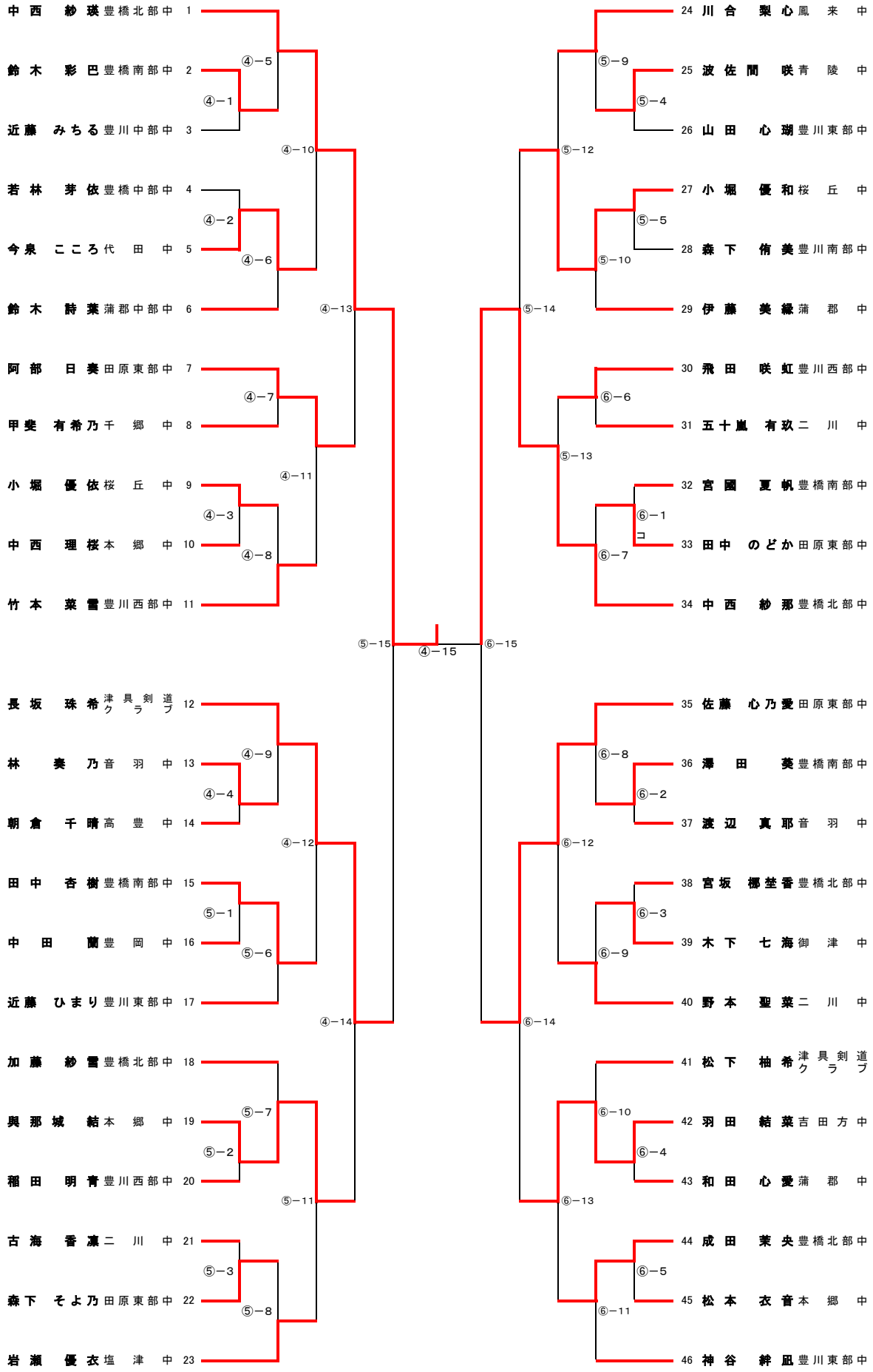
中西　紗瑛 豊橋北部中 1
鈴木　彩巴 豊橋南部中 2
近藤　みちる 豊川中部中 3
若林　芽依 豊橋中部中 4
今泉　こころ 代田中 5
鈴木　詩葉 蒲郡中部中 6
阿部　日奏 田原東部中 7
甲斐　有希乃 千郷中 8
小堀　優依 桜丘中 9
中西　理桜 本郷中 10
竹本　菜雪 豊川西部中 11
長坂　珠希 津具剣道クラブ 12
林　奏乃 音羽中 13
朝倉　千晴 高豊中 14
田中　杏樹 豊橋南部中 15
中田　蘭 豊岡中 16
近藤　ひまり 豊川東部中 17
加藤　紗雪 豊橋北部中 18
興那城　結 本郷中 19
稲田　明青 豊川西部中 20
古海　香凛 二川中 21
森下　そよ乃 田原東部中 22
岩瀬　優衣 塩津中 23
24 川合　梨心 鳳来中
25 波佐間　咲 青陵中
26 山田　心瑚 豊川東部中
27 小堀　優和 桜丘中
28 森下　侑美 豊川南部中
29 伊藤　美緑 蒲郡中
30 飛田　咲虹 豊川西部中
31 五十嵐　有玖 二川中
32 宮國　夏帆 豊橋南部中
33 田中　のどか 田原東部中
34 中西　紗那 豊橋北部中
35 佐藤　心乃愛 田原東部中
36 澤田　葵 豊橋南部中
37 渡辺　真耶 音羽中
38 宮坂　椰莖香 豊橋北部中
39 木下　七海 御津中
40 野本　聖菜 二川中
41 松下　柚希 津具剣道クラブ
42 羽田　結菜 吉田方中
43 和田　心愛 蒲郡中
44 成田　茉央 豊橋北部中
45 松本　衣音 本郷中
46 神谷　絆凪 豊川東部中
④－5
④－1
④－10
④－2
④－6
④－13
④－7
④－11
④－3
④－8
⑤－15
④－15
⑥－15
④－9
④－4
④－12
⑤－1
⑤－6
④－14
⑤－7
⑤－2
⑤－11
⑤－3
⑤－8
⑤－9
⑤－4
⑤－12
⑤－5
⑤－10
⑤－14
⑥－6
⑤－13
⑥－1
コ
⑥－7
⑥－8
⑥－2
⑥－12
⑥－3
⑥－9
⑥－14
⑥－10
⑥－4
⑥－13
⑥－5
⑥－11