男子学校対抗戦

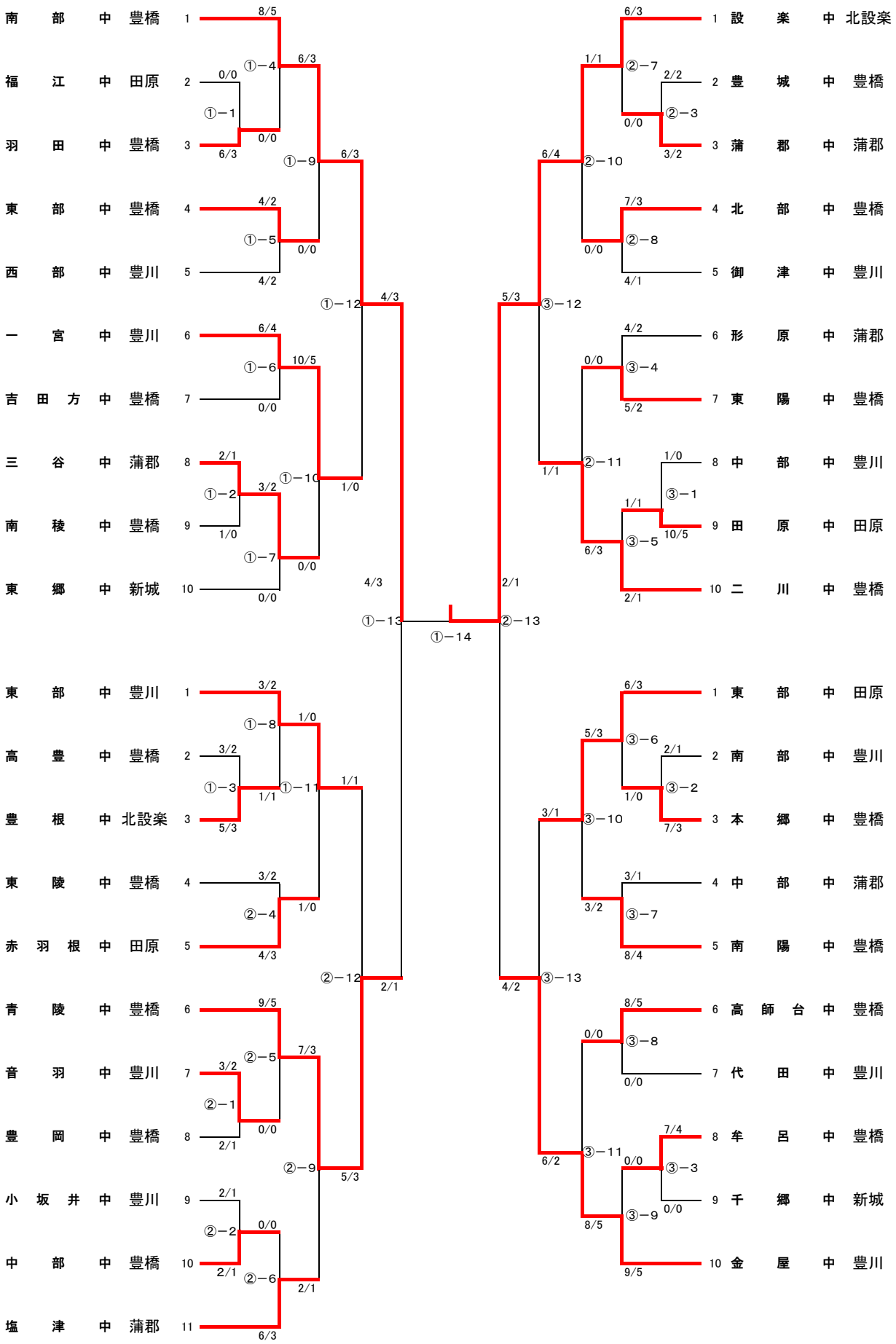
南部中 豊橋 1
福江中 田原 2
羽田中 豊橋 3
東部中 豊橋 4
西部中 豊川 5
一宮中 豊川 6
吉田方中 豊橋 7
三谷中 蒲郡 8
南稜中 豊橋 9
東郷中 新城 10
東部中 豊川 1
高豊中 豊橋 2
豊根中 北設楽 3
東陵中 豊橋 4
赤羽根中 田原 5
青陵中 豊橋 6
音羽中 豊川 7
豊岡中 豊橋 8
小坂井中 豊川 9
中部中 豊橋 10
塩津中 蒲郡 11
①−1 0/0 6/3
①−4 8/5 0/0
①−5 4/2 4/2
①−6 6/4 0/0
①−7 2/1 1/0
①−2 3/2 0/0
①−8 3/2 1/0
①−3 3/2 5/3
①−9 6/3 0/0
①−10 10/5 1/0
①−11 1/0 1/1
①−12 4/3
①−13 4/3
①−14
②−1 9/5 2/1
②−2 2/1 0/0
②−3 3/2 2/1
②−4 3/2 4/3
②−5 7/3 0/0
②−6 2/1 6/3
②−7 6/3 1/1
②−8 7/3 4/1
②−9 5/3
②−10 6/4 0/0
②−11 1/0 1/1
②−12 2/1
②−13 2/1
③−1 1/1 10/5
③−2 2/1 7/3
③−3 0/0 3/2
③−4 4/2 5/2
③−5 6/3 2/1
③−6 6/3 1/0
③−7 3/1 8/4
③−8 8/5 0/0
③−9 8/5 9/5
③−10 5/3 3/2
③−11 0/0 8/5
③−12 5/3 1/1
③−13 4/2 6/2
設楽中 北設楽 1
豊城中 豊橋 2
蒲郡中 蒲郡 3
北部中 豊橋 4
御津中 豊川 5
形原中 蒲郡 6
東陽中 豊橋 7
中部中 豊川 8
田原中 田原 9
二川中 豊橋 10
東部中 田原 1
南部中 豊川 2
本郷中 豊橋 3
中部中 蒲郡 4
南陽中 豊橋 5
高師台中 豊橋 6
代田中 豊川 7
牟呂中 豊橋 8
千郷中 新城 9
金屋中 豊川 10