男子　個人戦

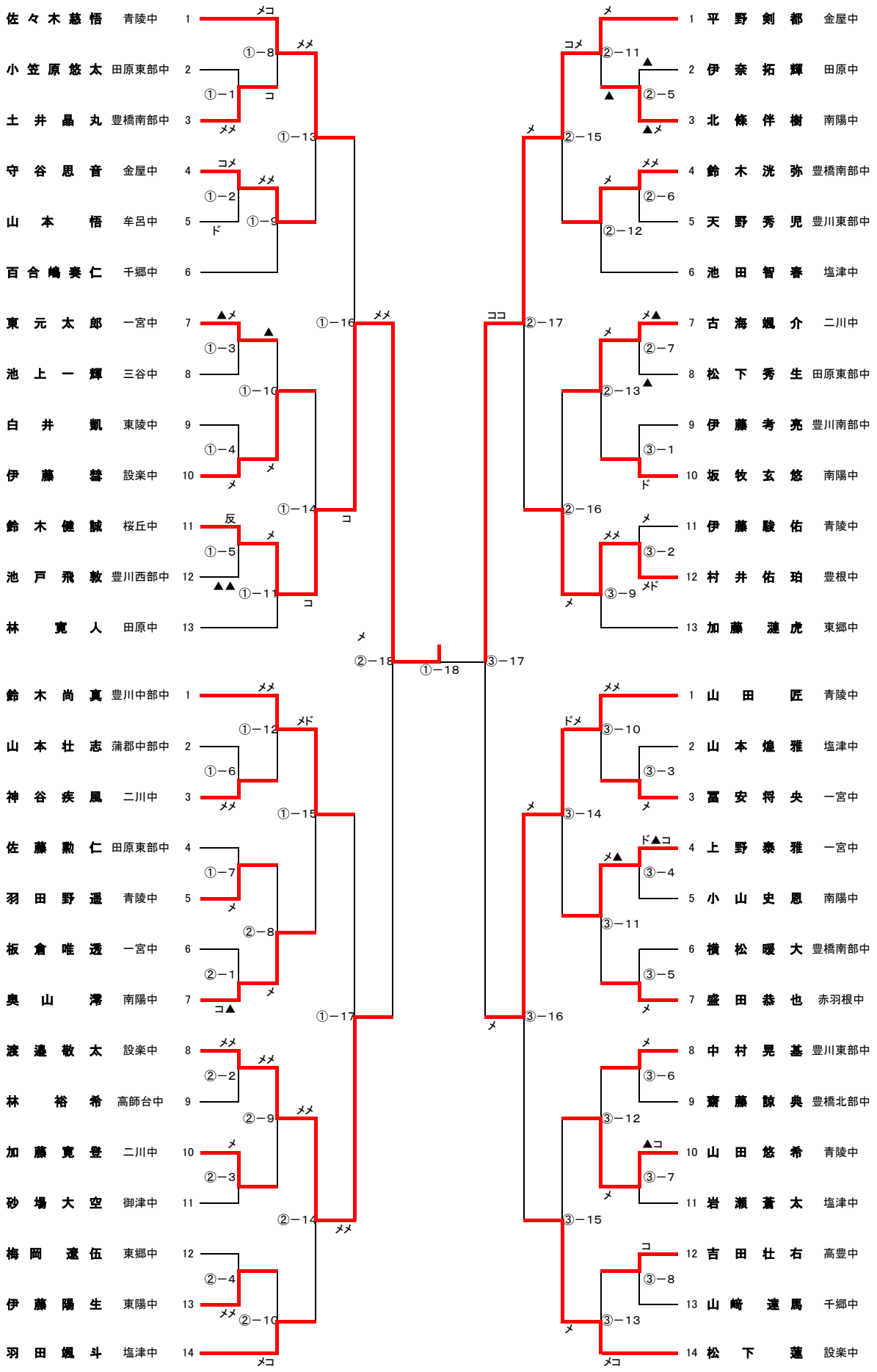
佐々木慈悟 青陵中 1
小笠原悠太 田原東部中 2
土井晶丸 豊橋南部中 3
守谷思音 金屋中 4
山本悟 牟呂中 5
百合嶋奏仁 千郷中 6
東元太郎 一宮中 7
池上一輝 三谷中 8
白井凱 東陵中 9
伊藤碧 設楽中 10
鈴木健誠 桜丘中 11
池戸飛敦 豊川西部中 12
林寛人 田原中 13
鈴木尚真 豊川中部中 1
山本壮志 蒲郡中部中 2
神谷疾風 二川中 3
佐藤勲仁 田原東部中 4
羽田野遥 青陵中 5
板倉唯透 一宮中 6
奥山澪 南陽中 7
渡邊敬太 設楽中 8
林裕希 高師台中 9
加藤寛登 二川中 10
砂場大空 御津中 11
梅岡遼伍 東郷中 12
伊藤陽生 東陽中 13
羽田颯斗 塩津中 14
①−8
①−1
①−13
①−2
①−9
①−3
①−10
①−4
①−14
①−5
①−11
①−16
②−18
①−18
③−17
①−12
①−6
①−15
①−7
②−8
②−1
①−17
②−2
②−9
②−3
②−14
②−4
②−10
1 平野剣都 金屋中
2 伊奈拓輝 田原中
3 北條伴樹 南陽中
4 鈴木洸弥 豊橋南部中
5 天野秀児 豊川東部中
6 池田智春 塩津中
7 古海颯介 二川中
8 松下秀生 田原東部中
9 伊藤考亮 豊川南部中
10 坂牧玄悠 南陽中
11 伊藤駿佑 青陵中
12 村井佑珀 豊根中
13 加藤蓮虎 東郷中
1 山田匠 青陵中
2 山本煌雅 塩津中
3 冨安将央 一宮中
4 上野泰雅 一宮中
5 小山史恩 南陽中
6 横松暖大 豊橋南部中
7 盛田恭也 赤羽根中
8 中村晃基 豊川東部中
9 齋藤諒典 豊橋北部中
10 山田悠希 青陵中
11 岩瀬蒼太 塩津中
12 吉田壮右 高豊中
13 山崎達馬 千郷中
14 松下蓮 設楽中
②−11
②−5
②−15
②−6
②−12
②−17
②−7
②−13
③−1
②−16
③−2
③−9
③−10
③−3
③−14
③−4
③−11
③−5
③−16
③−6
③−12
③−7
③−15
③−8
③−13