女子学校対抗戦

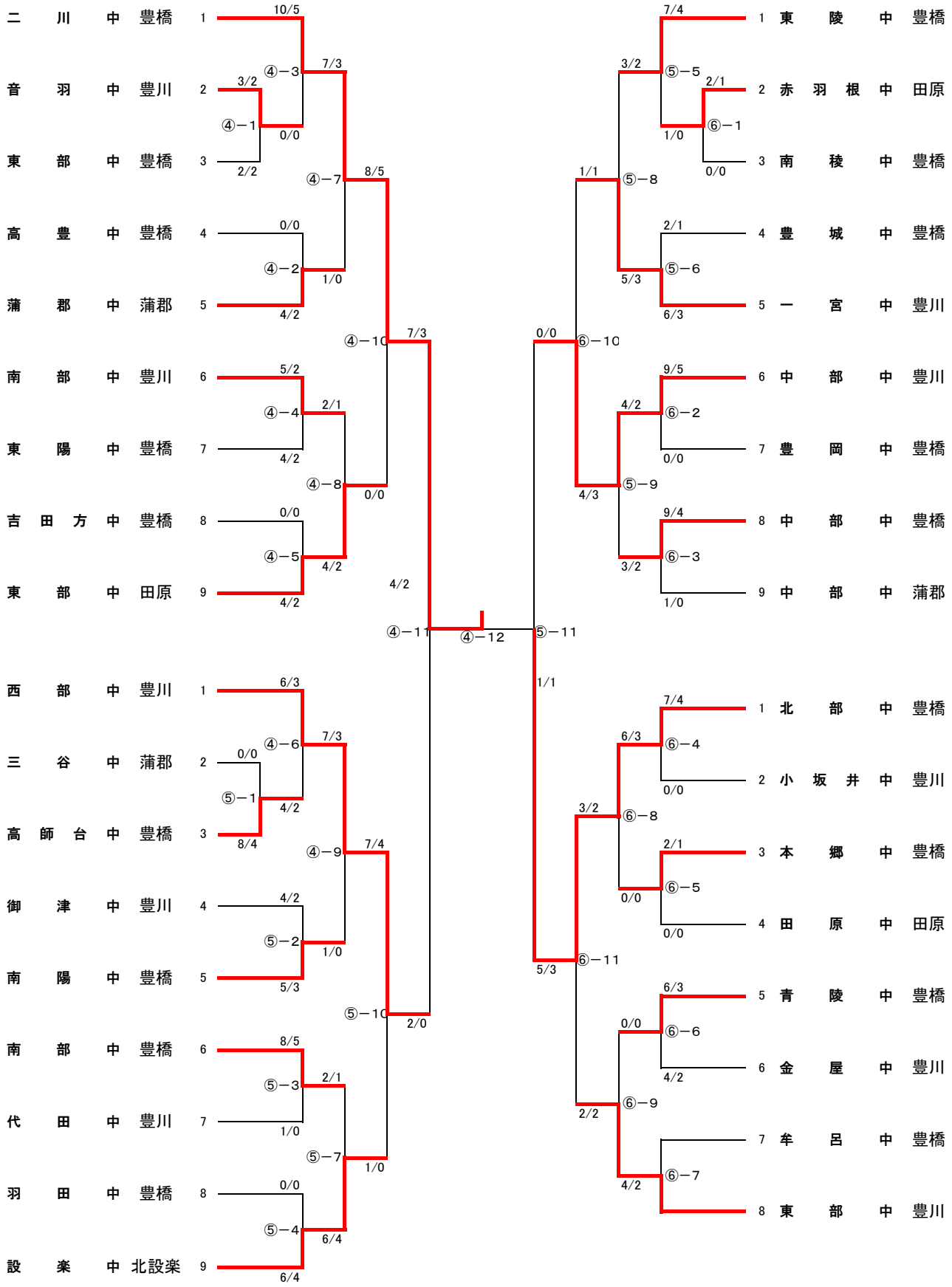
二川中 豊橋 1
音羽中 豊川 2
東部中 豊橋 3
高豊中 豊橋 4
蒲郡中 蒲郡 5
南部中 豊川 6
東陽中 豊橋 7
吉田方中 豊橋 8
東部中 田原 9
④－1
④－2
④－3
④－4
④－5
④－7
④－8
④－10
④－11
④－12
10/5
3/2
0/0
2/2
0/0
4/2
5/2
4/2
4/2
0/0
4/2
4/2
7/3
1/0
2/1
0/0
4/2
8/5
7/3
4/2
西部中 豊川 1
三谷中 蒲郡 2
高師台中 豊橋 3
御津中 豊川 4
南陽中 豊橋 5
南部中 豊橋 6
代田中 豊川 7
羽田中 豊橋 8
設楽中 北設楽 9
⑤－1
⑤－2
⑤－3
⑤－4
⑤－7
⑤－10
6/3
0/0
8/4
4/2
5/3
8/5
1/0
0/0
6/4
6/4
4/2
7/3
2/1
1/0
7/4
2/0
⑤－11
1/1
0/0
1/1
3/2
5/3
4/3
⑤－5
⑤－6
⑤－8
⑤－9
⑥－10
⑥－11
7/4
2/1
1/0
0/0
2/1
6/3
9/5
4/2
0/0
9/4
3/2
1/0
1 東陵中 豊橋
2 赤羽根中 田原
3 南稜中 豊橋
4 豊城中 豊橋
5 一宮中 豊川
6 中部中 豊川
7 豊岡中 豊橋
8 中部中 豊橋
9 中部中 蒲郡
⑥－1
⑥－2
⑥－3
⑥－4
⑥－5
⑥－6
⑥－7
⑥－8
⑥－9
7/4
6/3
0/0
2/1
0/0
0/0
6/3
0/0
4/2
4/2
1 北部中 豊橋
2 小坂井中 豊川
3 本郷中 豊橋
4 田原中 田原
5 青陵中 豊橋
6 金屋中 豊川
7 牟呂中 豊橋
8 東部中 豊川