女子　個人戦

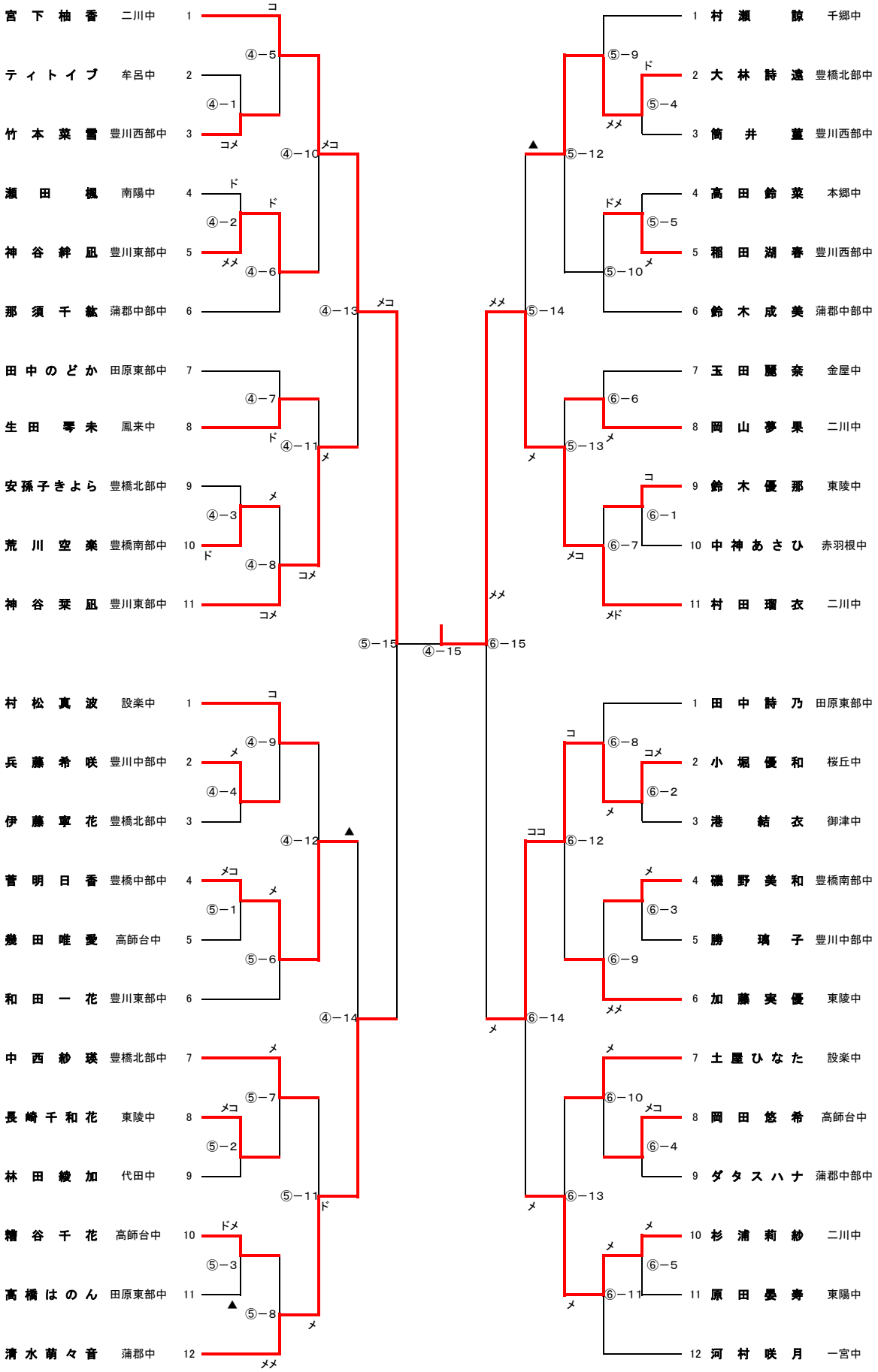
宮下柚香 二川中 1
ティトイブ 牟呂中 2
竹本菜雪 豊川西部中 3
瀬田楓 南陽中 4
神谷絆凪 豊川東部中 5
那須千紘 蒲郡中部中 6
田中のどか 田原東部中 7
生田琴未 鳳来中 8
安孫子きよら 豊橋北部中 9
荒川空楽 豊橋南部中 10
神谷栞凪 豊川東部中 11
村松真波 設楽中 1
兵藤希咲 豊川中部中 2
伊藤寧花 豊橋北部中 3
菅明日香 豊橋中部中 4
幾田唯愛 高師台中 5
和田一花 豊川東部中 6
中西紗瑛 豊橋北部中 7
長崎千和花 東陵中 8
林田綾加 代田中 9
糟谷千花 高師台中 10
高橋はのん 田原東部中 11
清水萌々音 蒲郡中 12
④−5
④−1
④−10
④−2
④−6
④−13
④−7
④−11
④−3
④−8
④−9
④−4
④−12
⑤−1
⑤−6
④−14
⑤−7
⑤−2
⑤−11
⑤−3
⑤−8
⑤−15
④−15
⑥−15
1 村瀬諒 千郷中
2 大林詩遠 豊橋北部中
3 筒井萱 豊川西部中
4 高田鈴菜 本郷中
5 稲田湖春 豊川西部中
6 鈴木成美 蒲郡中部中
7 玉田麗奈 金屋中
8 岡山夢果 二川中
9 鈴木優那 東陵中
10 中神あさひ 赤羽根中
11 村田瑠衣 二川中
⑤−9
⑤−4
⑤−12
⑤−5
⑤−10
⑤−14
⑥−6
⑤−13
⑥−1
⑥−7
1 田中詩乃 田原東部中
2 小堀優和 桜丘中
3 港結衣 御津中
4 磯野美和 豊橋南部中
5 勝璃子 豊川中部中
6 加藤実優 東陵中
7 土屋ひなた 設楽中
8 岡田悠希 高師台中
9 ダタスハナ 蒲郡中部中
10 杉浦莉紗 二川中
11 原田晏寿 東陽中
12 河村咲月 一宮中
⑥−8
⑥−2
⑥−12
⑥−3
⑥−9
⑥−14
⑥−10
⑥−4
⑥−13
⑥−5
⑥−11